FLAMMENWERK
SWITZERLAND

TENA

Massblatt · Scheda dimensionale · Fiche dimensionnelle

Alle Massangaben in mm · Tutte le dimensioni in mm · Toutes les dimensions en mm

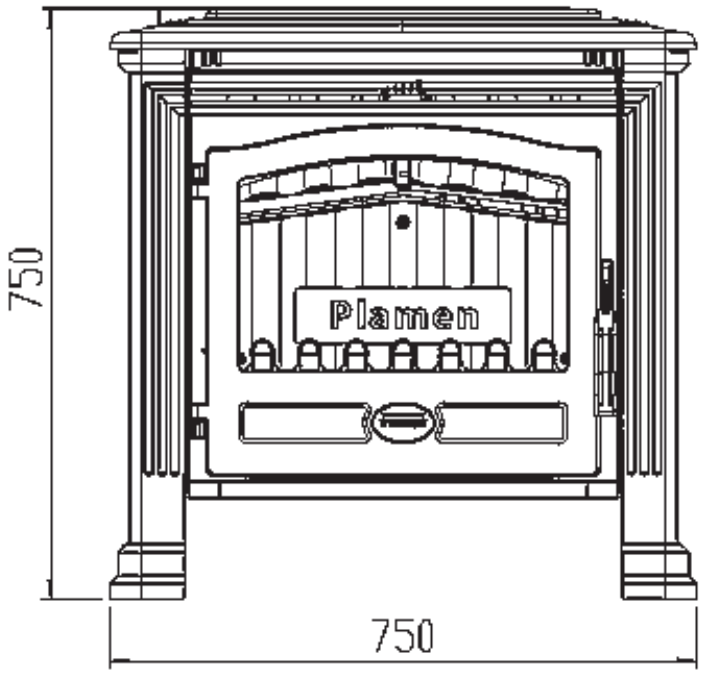

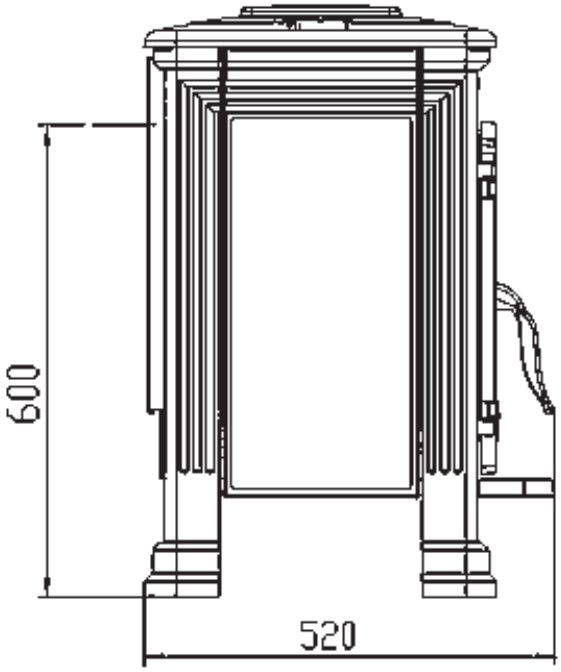

Flammenwerk GmbH · Bahnhofstrasse 50 · 9242 Oberuzwil · Schweiz
+41 76 762 20 80 · info@flammenwerk.ch · flammenwerk.ch

Technische Änderungen vorbehalten
Con riserva di modifiche tecniche
Sous réserve de modifications techniques